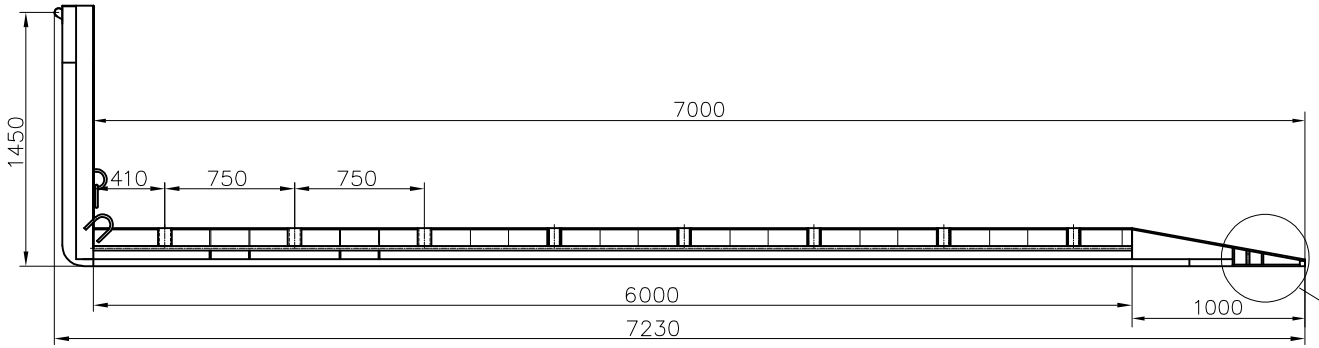

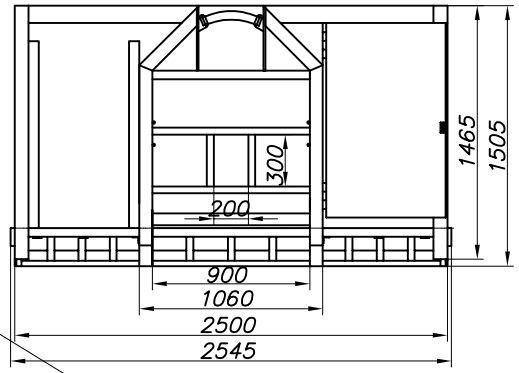

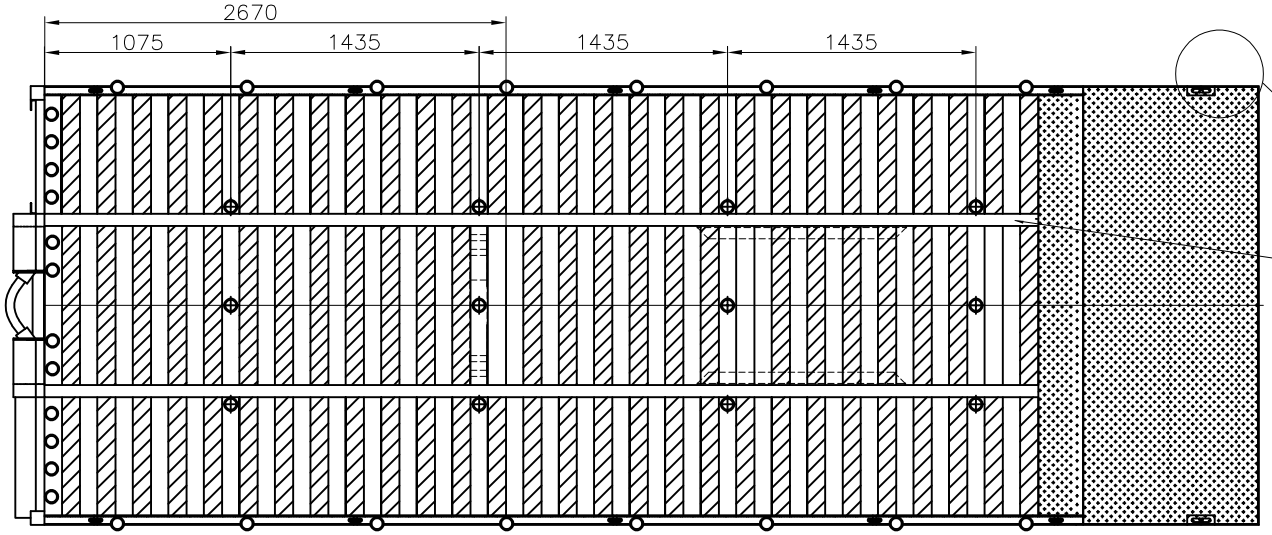

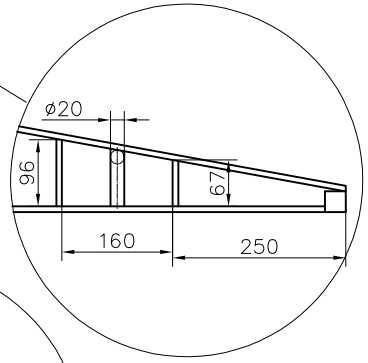

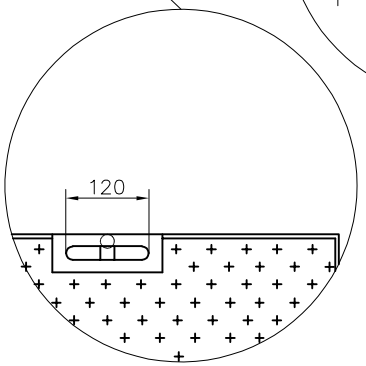

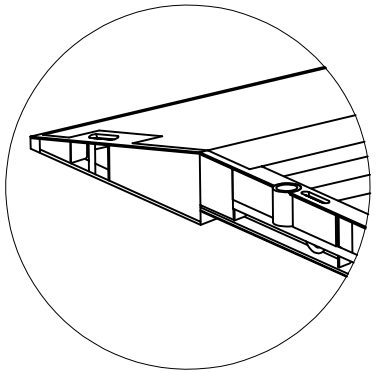

Frame: SS3021

Denna handling får ej utan vårt medgivande kopieras.
Den får ej heller delges annan eller eljest obehörigen
användas. Överträdelse härav beivras med stöd av
gällande lag.
BALTICUM FRINAB.

Sidor	Fram	Bak	Botten	Tak / Lucka	Lucka	Dörr	Profiler	Stål kvalité	Volym [m3]
	3 mm							S235	

BFAB
BALTICUM FRINAB

www.bfab.nu

Kristianstad
Phone : +46–44 102011
Fax : +46–44 102033

Frinnaryd
Phone : +46–140 387870
Fax : +46–140 20150

Konst.- Deslg.	Datum	Modell	Rltn. nr.	Vlkt [kg]
Arek K.	22.01.2014	**LVMX-2**		2790